Cat. 6 câble patch plat U/FTP noir, PIMF, 2m



Référence article B6-FBBK-020
Longueur 2000mm

Description du produit

Cat. 6 câble patch plat U/FTP noir, PIMF, 2m

Détails Techniques

- Cat. 6 Câble réseau SLIM Ethernet sous forme de câble plat / câble plat
- 2 x connecteur RJ45 (8P8C) avec contacts dorés (3µ)
- code couleur de la face avant des connecteurs en ROUGE pour marquage Cat. 6
- protection contre le cintrage moulée des deux côtés avec décharge de traction et spécification de longueur
- classe de blindage: U/FTP (feuille d'aluminium, simple)
- type de blindage: PIMF (pairs in metal foil)
- matériau du conducteur intérieur: CU (cuivre) 4x2xAWG 7/32 BC
- matière enveloppe extérieure: PVC
- hauteur de la gaine du câble plat: 1,8 mm
- largeur de la gaine du câble plat: 6,6 mm
- connecteur court (peu encombrant)
- max. bande passante: 250 Mhz
- pintout selon EIA/TIA 568B
- avec protection des cosses de verrouillage
- impédance: 100 ?
- conformité RoHS
- couleur: noir

Hersteller / Importeur - Manufacturer / Importer - Fabricant / Importateur
Wentronic GmbH, Pillmannstr. 12, 38112 Braunschweig, Germany, info@goobay.de

Autres images

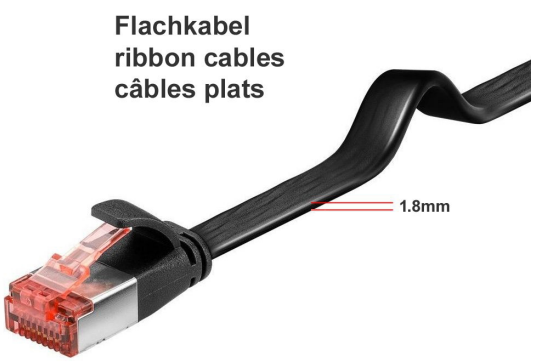





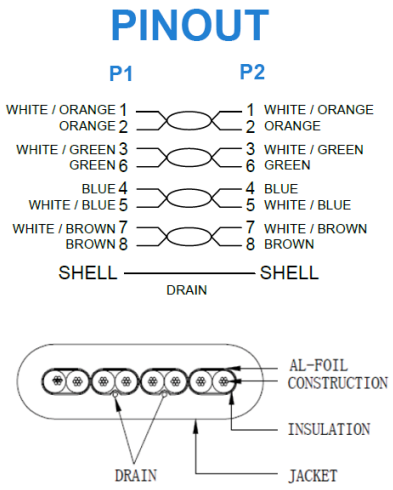



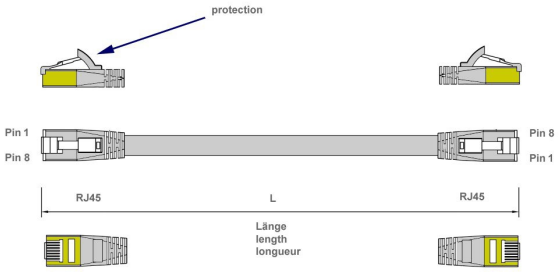
protection
Pin 1
Pin 8
Pin 8
Pin 1
RJ45
L
RJ45
Länge
length
longueur