Câble FireWire 400 6 broches vers 6 broches 50cm noir comp. IEEE1394a



Référence article CF-66-005-BK
Longueur 500mm

Description du produit

Câble FireWire 6/6, 50cm, 400 MBit/s (pour Firewire 400, IEEE-1394a, S400, DV), 6 broches mâle - 6 broches mâle, moulé, couleur: noir

Détails

- câble court Firewire 400 6/6
- longueur : environ 50 cm | 0,5 mètre
- fiche Firewire (mâle) à 6 broches aux deux extrémités
- double blindage avec écran en feuille + écran tressé
- les brins de données sont torsadés par paires
- jusqu'à 400 MBit/s
- conforme à la norme IEEE-1394a
- compatible S100, S200 et S400
- supporte l'alimentation par bus
- couleur : noir
- poids : 38gr (sans emballage)
- numéro de tarif douanier : 85444290
- matériau du câble UL, par exemple E237114 ou E301195 UL 2725 80°C 30V VW-1
- conformité CE, WEEE / DEEE, RoHS selon les directives européennes en vigueur

Autres images





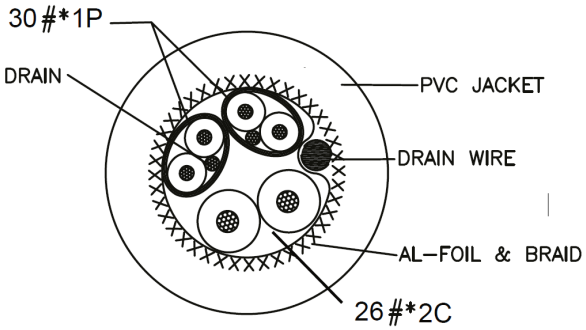



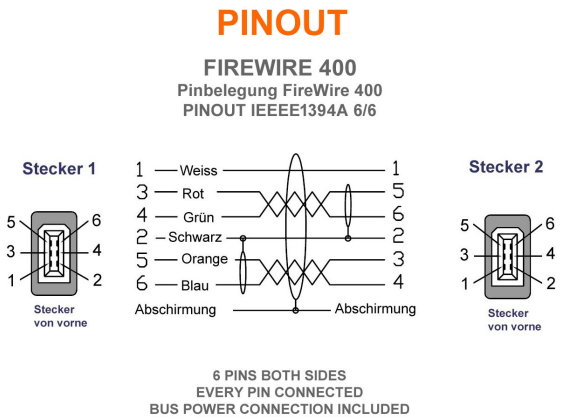
PINOUT
FIREWIRE 400
Pinbelegung FireWire 400
PINOUT IEEEE1394A 6/6
Stecker 1
Stecker von vorne
1 Weiss 1
3 Rot 5
4 Grün 6
2 Schwarz 2
5 Orange 3
6 Blau 4
Abschirmung Abschirmung
Stecker 2
Stecker von vorne
6 PINS BOTH SIDES
EVERY PIN CONNECTED
BUS POWER CONNECTION INCLUDED


RAID
eSATA
USB2.0



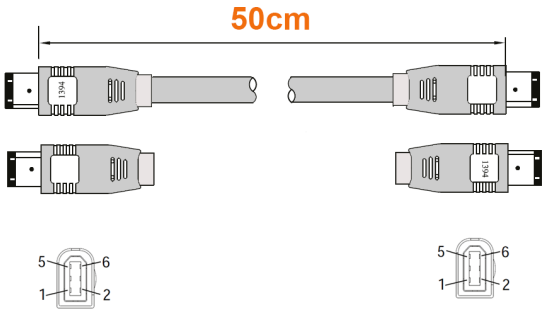
50cm