Câble DisplayPort pour montage sur panneau, DP femelle avec 2 vis vers DP mâle, 1m

Numéro d'article AM-DP-99
Longueur 1000mm

Description du produit

Câble / rallonge DisplayPort pour montage sur panneau, 1m, DisplayPort femelle avec 2 vis vers DisplayPort mâle, compatible Displayport 1.2, 4k 60Hz, distance entre les vis 27mm

Détails techniques

- Câble DisplayPort™ de montage
- 1x DisplayPort™ Connecteur femelle à visser (20 broches, femelle)
- 1x DisplayPort™ Connecteur (20 broches, mâle) avec serrure
- avec 2 vis (pré-assemblées)
- distance de vis env. 27mm
- Type de vis UNC 4/40
- Conforme RoHS 2011/65/EU
- Longueur 1 mètre | 1m
- compatible avec la spécification DisplayPort 1.2
- Couleur : noir
- Matériau des câbles : Câble DisplayPort E342987 UL AWM STYLE 20276 80°C 80°C 30V VW-1
- 30 AWG
- Diamètre du câble env. 6mm
- transfert de données jusqu'à 21,6 Gb/s
- Montage en rack / panneau DisplayPort Câble DisplayPort
- Ouverture de montage: env. 18 x 7 mm, perçage env. 27 mm Espacement des trous
- Résolution jusqu'à 3840 x 2160 @ 60 Hz (selon le système et le matériel connecté)
- Numéro de tarif pour le câble DisplayPort : 85444290
- Poids : 61gr

Plus d'images

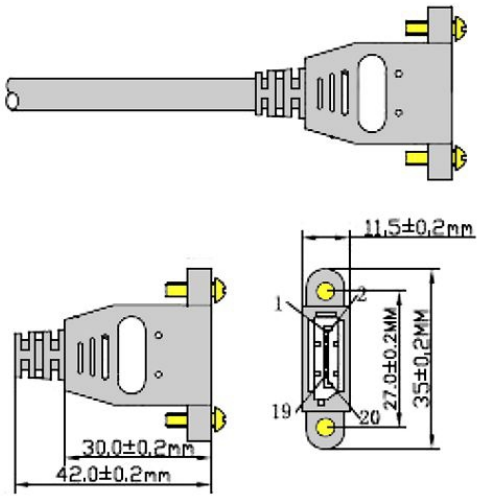

4K
60Hz