Adaptateur Cat.6A pour montage en panneau, 2x RJ45 femelle, version métallique



Référence article K-555

Description du produit

Adaptateur Cat.6A pour montage en panneau, 2x RJ45 femelle, version métallique de haute qualité, convient également pour Cat.5e et Cat.6

Caractéristiques techniques

- adaptateur de montage sur panneau Cat.6A
- adaptateur à visser (traversée de boîtier)
- couplage de connexion pour câble réseau
- prises RJ45 blindées des deux côtés pour la connexion avec un câble patch RJ45
- affectation des broches : 1:1
- version métallique de haute qualité
- cycles de connexion : ? 750
- Cat. 6A (TIA)
- convient également pour Cat.5e et Cat.6
- technique Keystone
- contenu de la livraison : adaptateur de montage avec 2 vis
- conforme aux normes CE, WEEE (DEEE), RoHS, UKCA

Autres images

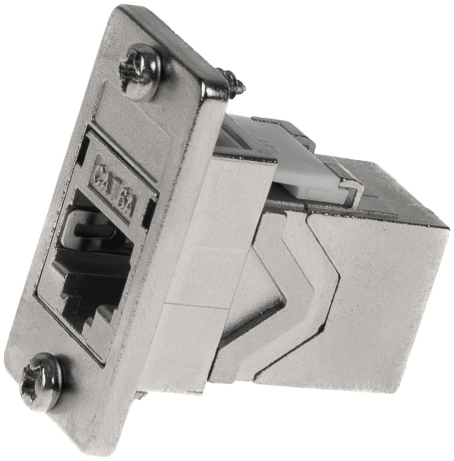

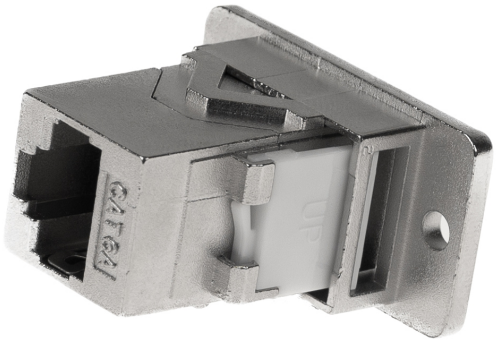



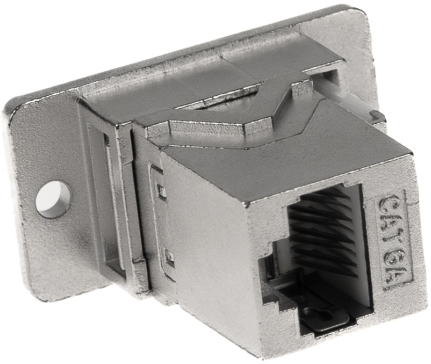

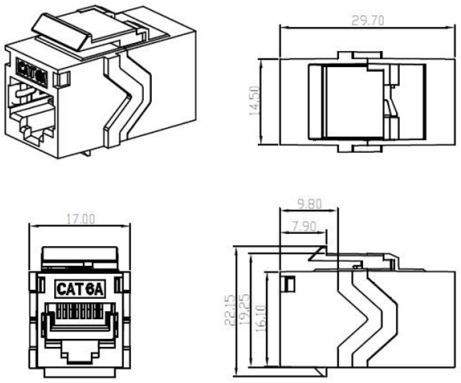
CAT 6A
29.70
14.50
17.00
CAT 6A
9.80
7.90
22.15
19.25
16.10


CAT 6A

