# Rallonge USB MINI B version spéciale avec tous les 5 broches connectés 1m

**Numéro d'article** CU-XB05-10
**Longueur** 1000mm

## Description du produit

Rallonge USB 2.0 version spéciale MINI B, 1m, USB à 5 broches type MINI B mâle/femelle (conn. 5 à 5), Hi-Speed USB 2.0, p.ex. pour les systèmes de navigation, couleur: noir

.

# Plus d'images

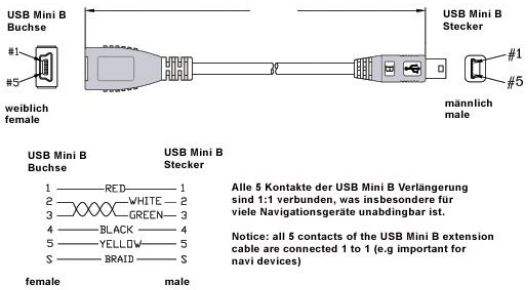

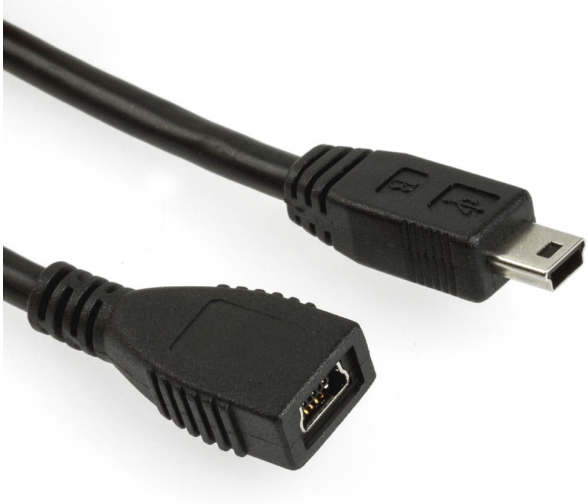

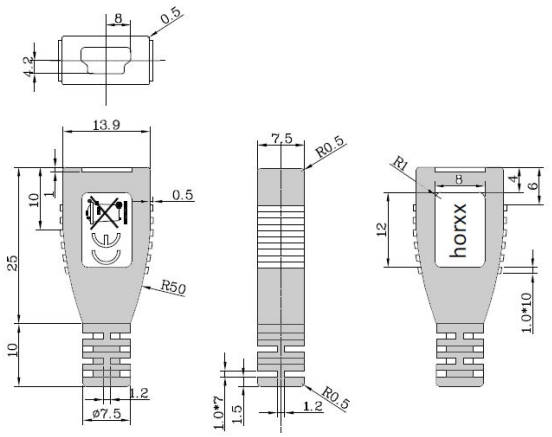
8
0.5
4.2
13.9
7.5
R0.5
R1
8
4
6
10
1
0.5
12
horxx
25
R50
1.0*10
10
1.2
ø7.5
1.0*7
1.5
R0.5
1.2

USB Mini B
5-polig Trapezform
5 pins trapezium shape
5 contacts trapèze