Câble d'alimentation secteur type EUROPE jaune 5m

Numéro d'article CK3-EU-050-YW
Longueur 5000mm

Description du produit

Câble d'alimentation secteur externe pour PC, jaune, 5m, p. ex. pour France / Allemagne, prise CEE 7/7 E+F mâle (coude, 2 pôles + terre) - IEC femelle (type "Informatique"), 3G x 1mm²

.
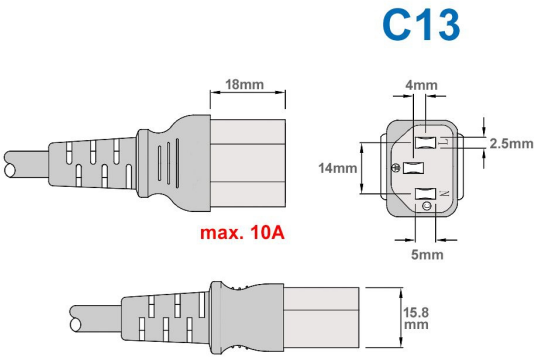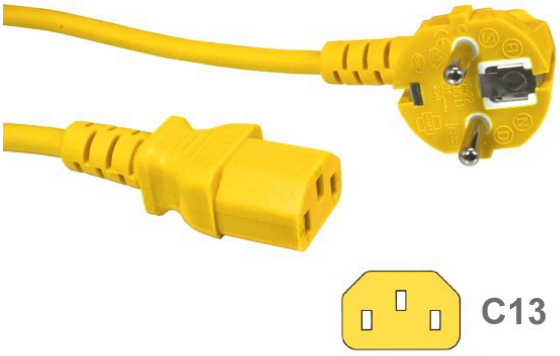
Plus d'images