Câble USB 3.1 Gen.2 avec 2x Type-C™ mâle 10Gbps 3A 20cm



Référence article HX-C-020
Longueur 200mm

Description du produit

Câble USB 3.1 Gen.2 avec 2x Type-C™ mâle 10Gbps 3A 20cm

Détails techniques

- câble de connexion court USB 3.1 Gen.2 (Génération 2)
- 2x type-C™ mâle
- longueur : extra court environ 0,2 mètres | 20cm
- qualité : PREMIUM
- vitesse jusqu'à 10 Gbit/s
- compatible USB 3.0 + rétrocompatible USB 2.0
- double blindage avec écran tressé + écran en feuille
- connecteurs blindés
- matériau du conducteur : cuivre (99,9 % de cuivre sans oxygène, OFC/CU)
- taille du conducteur : données AWG32, alimentation AWG23
- diamètre du câble : environ 4,5 mm ±0,15 mm
- peut être utilisé comme câble de données et câble de charge
- courant de charge jusqu'à 3A, compatible avec Quick-Charge
- couleur : noir
- conforme aux normes CE, WEEE (DEEE), RoHS et REACH

Autres images





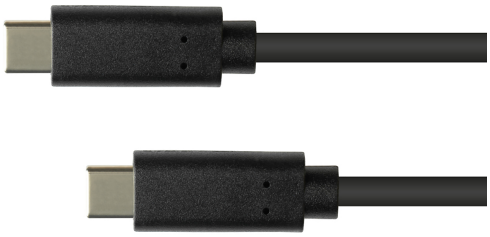



PINOUT

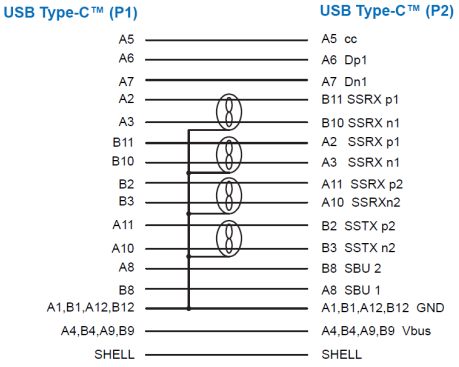
USB Type-C™ (P1)
USB Type-C™ (P2)
A5
A6
A7
A2
A3
B11
B10
B2
B3
A11
A10
A8
B8
A1,B1,A12,B12
A4,B4,A9,B9
SHELL
A5 cc
A6 Dp1
A7 Dn1
B11 SSRX p1
B10 SSRX n1
A2 SSRX p1
A3 SSRX n1
A11 SSRX p2
A10 SSRXn2
B2 SSTX p2
B3 SSTX n2
B8 SBU 2
A8 SBU 1
A1,B1,A12,B12 GND
A4,B4,A9,B9 Vbus
SHELL


Port C