Câble USB Type-C™ mâle coudé à 90° vers USB 3.0 A mâle 50cm



Référence article HX-CAR-4-05
Longueur 500mm

Description du produit

Câble USB Type-C™ mâle coudé à 90° vers USB 3.0 A mâle 50cm

Caractéristiques principales

- Câble USB de type C (Type-C™) vers USB 3.0 A
- Particularité : Fiche de type C coudée à 90°
- Le type C peut être branché à droite et à gauche (voir l'image).
- Longueur : 0,5 mètre | 50cm
- Qualité PREMIUM
- Double blindage
- Matériau du câble UL 20276, par exemple E352563 80°C 30V VW-1
- Transmission de données à grande vitesse jusqu'à 5 Gbit/s (5 Gbps)
- Chargement jusqu'à 15 W
- Compatible USB 3.0, rétrocompatibilité avec USB 2.0 et 1.1
- Les conducteurs du câble : Cuivre (CU), AWG24/30
- Peut être utilisé comme câble de données et de charge
- Par exemple pour les smartphones avec Type-C™ femelle
- Utilisation peu encombrante grâce au connecteur à angle C.
- Conforme aux normes CE, DEEE et RoHS 2011/65/EU, (EU) No. 2015/863

Autres images

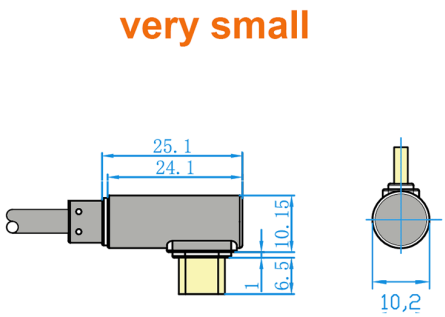

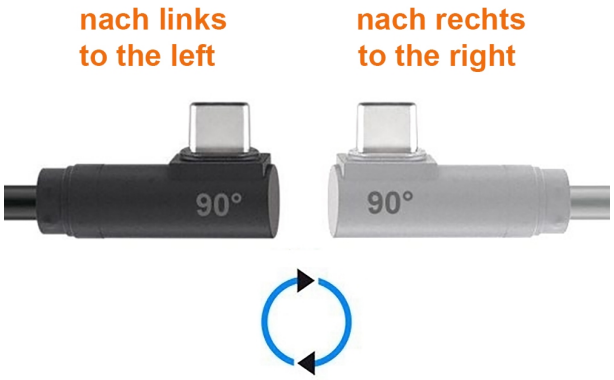

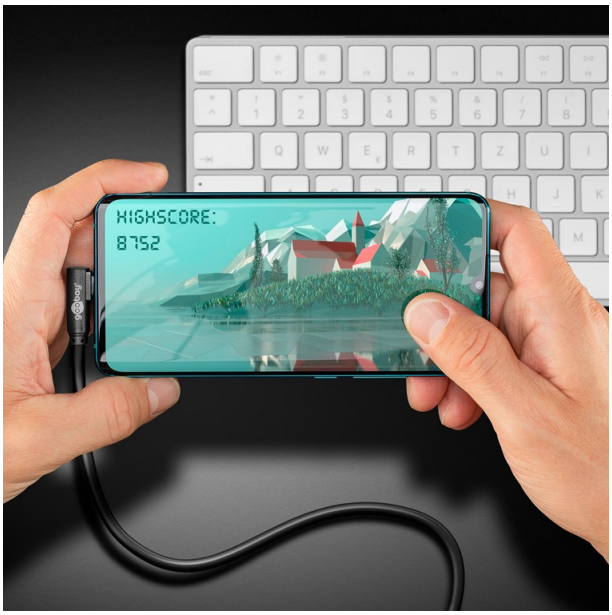





PINOUT

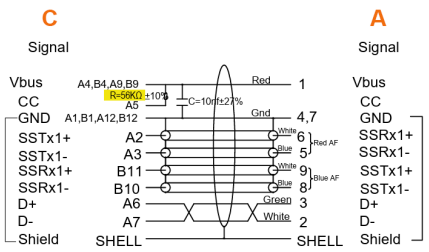

USB 3.0 A

USB Type-C™



PREMIUM quality

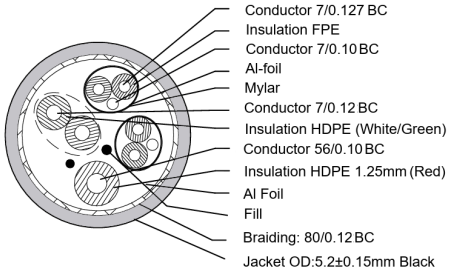

BC = bare copper