Câble USB avec fiche B coudée 90° À DROITE 2m

Numéro d'article CV-TBR-020
Longueur 2000mm

Description du produit

Câble USB avec connecteur B coudé 90° À DROITE, 2m, connectique: prise USB type A mâle (pas coudée) - prise USB type B mâle (coudée), Hi-Speed USB 2.0 (haute qualité 28AWG1P / 24AWG2C), couleur: transparent argent

Détails Techniques

- câble USB 2.0 A/B avec connecteur B coudé
- Version: Connecteur B 90° coudé vers la DROITE
- Qualité PREMIUM
- double blindage avec feuille d'aluminium et tresse de blindage
- fils de cuivre: 28 AWG/1P (données, twisted pair) et 24 AWG/2C (5V power)
- Porte-à-faux du connecteur B env. 23mm (voir illustration)
- compatible USB 2.0 et compatible vers le bas avec USB 1.1
- pour 480 MBit/s (USB High Speed), 12 MBit/s (Full Speed), 1,5 Mbit/s (Low Speed)
- conforme RoHS (selon la réglementation environnementale de l'UE)
- diamètre de câble env. 5mm
- couleur: argent transparent
- numéro de tarif douanier pour les câbles USB: 85444290
- Fabriqué en Chine
- par ex. pour disques durs externes, imprimantes, scanners, HUB ou webcams avec connexion USB 2.0

Plus d'images

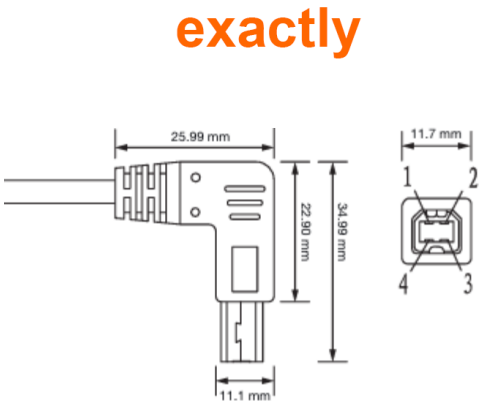

90°
23mm
12mm