Câble USB 3.0 AB 180cm qualité PREMIUM noir



Référence article BU-180-SW
Longueur 1800mm

Description du produit

Câble USB 3.0, 1.8m, Super-Speed (max. 5Gbps), connectique: fiche USB3 A mâle - fiche USB3 B mâle, cordon de haute qualité, couleur: noir

Détails

- **Câble USB 3.0** type A vers B
- Longueur : env. 1.8m
- CONNECTEUR 1 : **USB 3.0 A** mâle
- CONNECTEUR 2 : **USB 3.0 B** mâle
- double blindage global du câble avec tresse + feuille avec "drain"
- conducteur interne AWG28, cuivre (CU)
- structure du câble [(7x0.12 BC*1P)+ 7x0.12 BC+FAM]*2C+(7x12BC*1P)+7x12BC*2C+7x12BC+AEB(6X16X0.12AL)
- Gaine extérieure : PVC
- compatible USB 3.0 SuperSpeed
- rétrocompatible avec USB 2.0 et USB 1.1
- convient pour des taux de transfert de données jusqu'à **5 Gbit/s**
- comme câble de charge, puissance max. de **15 W**
- support de contact bleu conforme à la norme USB 3.0
- couleur : noir
- diamètre du câble env. 5mm
- par ex. pour imprimantes, serveurs, caméras, disques durs externes USB
- Numéro de tarif douanier : 85444290
- Produit de marque
- Conforme aux normes CE, WEEE / DEEE, RoHS

Autres images







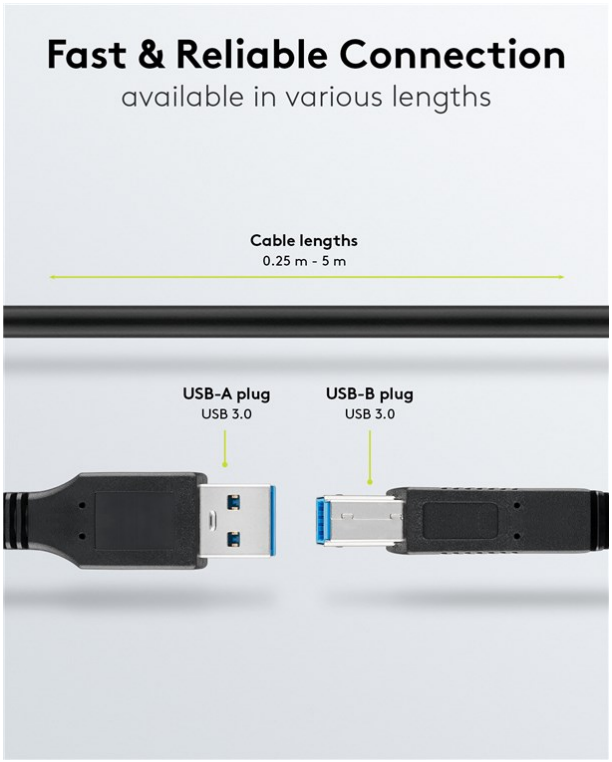




Versatile Use
for a stable data connection
Computer & laptop
External hard drives & other drives
Printers, scanners & 3D printers
Audio interfaces & MIDI devices
Docking stations & USB hubs

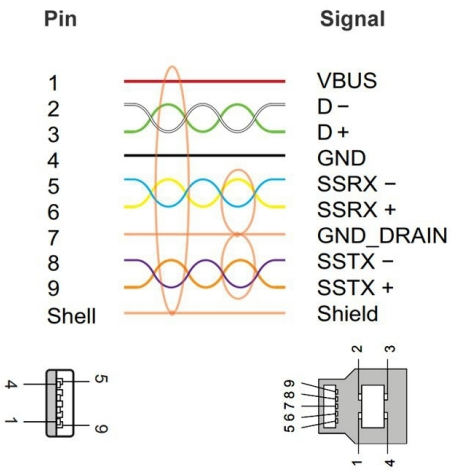
Pin
Signal
1 VBUS
2 D −
3 D +
4 GND
5 SSRX −
6 SSRX +
7 GND_DRAIN
8 SSTX −
9 SSTX +
Shell Shield